MARX	REVISIONS	REASONABLE REVISIONS	DATE	NAME	SIGN
1					
2					
3					

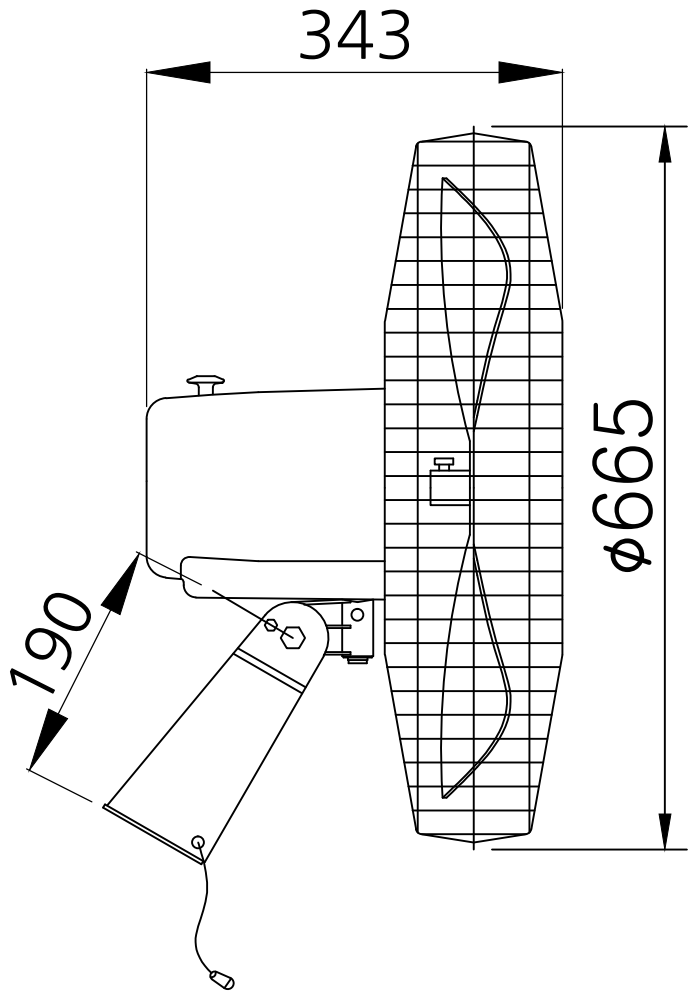

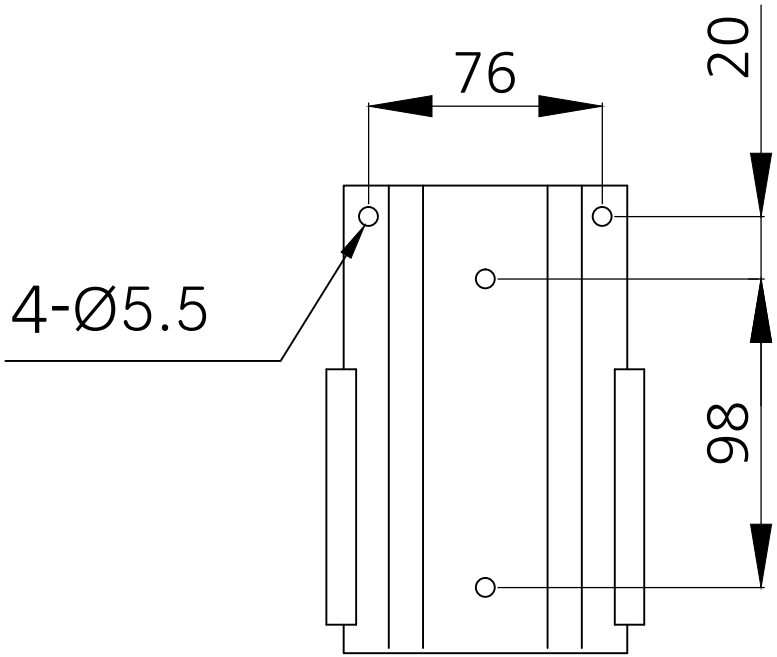

재 질 MATERIAL	-	수 량 Q'TY	1	도 명 TITLE	산업용 선풍기
	작성일자 2015 .10 . 22	척 도 SCALE	-	형 식 TYPE	KJF-24W3 (벽걸이형)
승 인 APPROVED BY	검 토 CHECKED BY	제 도 DRAWN	설 계 DESIGNED		
		S.K.IM		도 번 DWG.NO.	
				변경 Rev	A3(420x297)

KIJEON Fan & Blower

* 외관 및 규격은 제품 성능 개선을 위하여 예고없이 변경될 수 있습니다.

NOTE.

해당 도면은 1:1 치수가 아니오니 유의 하시기 바랍니다.

제원표					
사용전압,극수	220V 4P	단 상	날개크기	610 mm	
INPUT 용량	320W		Max Speed	500 m/min	
정격 주파수	60Hz		Max.Air Volume	450 m³/min	

이 자료는 (주)기전사 소유이므로 승인없이 복사 또는 타인에게 양도 및 개방을 엄금함.