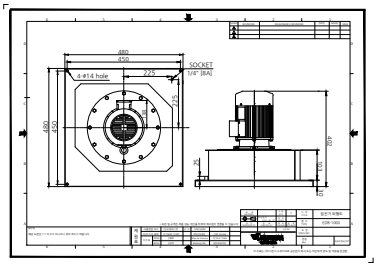
480
450
SOCKET
1/4" [8A]
4-Ø14 hole
225
225
480
450
610
101
25
10
REVISION
REVISIONS
DATE
SCALE
UNIT
NOTE
1:5
mm
요크기 외형도
EDB-1000
DRAWING
DRAWN BY
CHECKED BY
APPROVED BY
DATE
SCALE
SIZE
A3
Bearing No.
KOREA
이 자료는 (주)디엔시 소유권자로 승인없이 복사 하는 이외에 일체 및 개방을 엄금함.

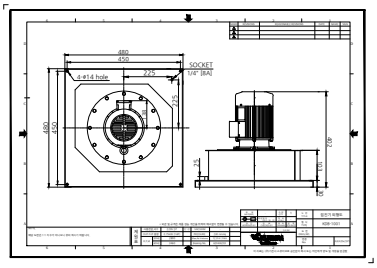
480
450
SOCKET
1/4" [8A]
4-Ø14 hole
225
225
480
450
610
101
25
10
REVISION
REVISIONS
DATE
SCALE
UNIT
NOTE
1:5
mm
요크기 외형도
KDB-1001
DRAWING
DRAWN BY
CHECKED BY
APPROVED BY
DATE
SCALE
SIZE
A3
Bearing No.
KOREA
이 자료는 (주)디엔시 소유권자로 승인없이 복사 하는 이외에 일체 및 개방을 엄금함.

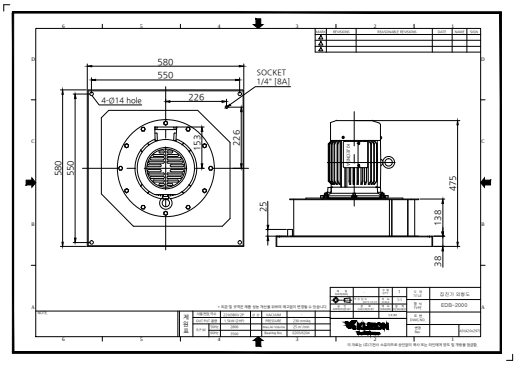
580
550
SOCKET
1/4" [8A]
4-Ø14 hole
226
153
226
580
550
475
138
25
38
REVISION
REVISIONS
DATE
SCALE
UNIT
NOTE
1:5
mm
요크기 외형도
EDB-2000
DRAWING
DRAWN BY
CHECKED BY
APPROVED BY
DATE
SCALE
SIZE
A3
Bearing No.
KOREA
이 자료는 (주)디엔시 소유권자로 승인없이 복사 하는 이외에 일체 및 개방을 엄금함.

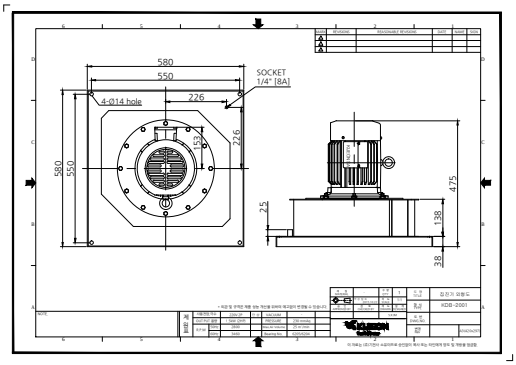
580
550
SOCKET
1/4" [8A]
4-Ø14 hole
226
153
226
580
550
475
138
25
38
REVISION
REVISIONS
DATE
SCALE
UNIT
NOTE
1:5
mm
요크기 외형도
KDB-2001
DRAWING
DRAWN BY
CHECKED BY
APPROVED BY
DATE
SCALE
SIZE
A3
Bearing No.
KOREA
이 자료는 (주)디엔시 소유권자로 승인없이 복사 하는 이외에 일체 및 개방을 엄금함.

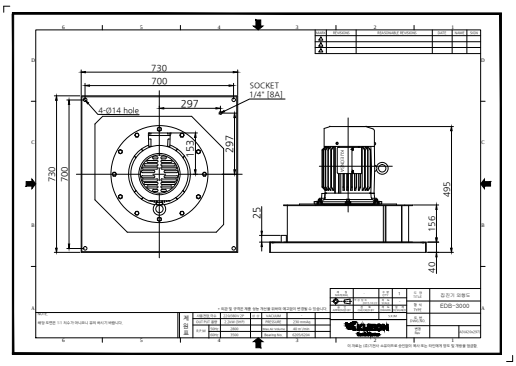
730
700
SOCKET
1/4" [8A]
4-Ø14 hole
297
153
297
730
700
495
156
25
40
REVISION
REVISIONS
DATE
SCALE
UNIT
NOTE
1:5
mm
요크기 외형도
EDB-3000
DRAWING
DRAWN BY
CHECKED BY
APPROVED BY
DATE
SCALE
SIZE
A3
Bearing No.
KOREA
이 자료는 (주)디엔시 소유권자로 승인없이 복사 하는 이외에 일체 및 개방을 엄금함.

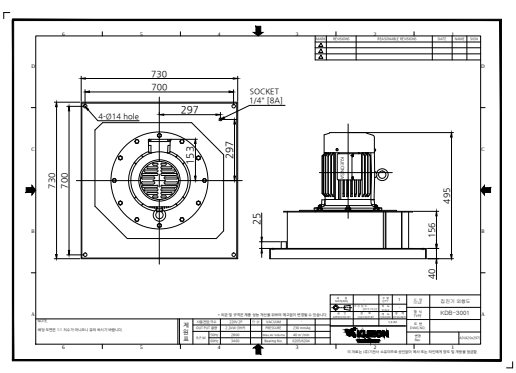
730
700
SOCKET
1/4" [8A]
4-Ø14 hole
297
153
297
730
700
495
156
25
40
REVISION
REVISIONS
DATE
SCALE
UNIT
NOTE
1:5
mm
요크기 외형도
KDB-3001
DRAWING
DRAWN BY
CHECKED BY
APPROVED BY
DATE
SCALE
SIZE
A3
Bearing No.
KOREA
이 자료는 (주)디엔시 소유권자로 승인없이 복사 하는 이외에 일체 및 개방을 엄금함.