MARX	REVISIONS	REASONABLE REVISIONS	DATE	NAME	SIGN
△					
△					
△					

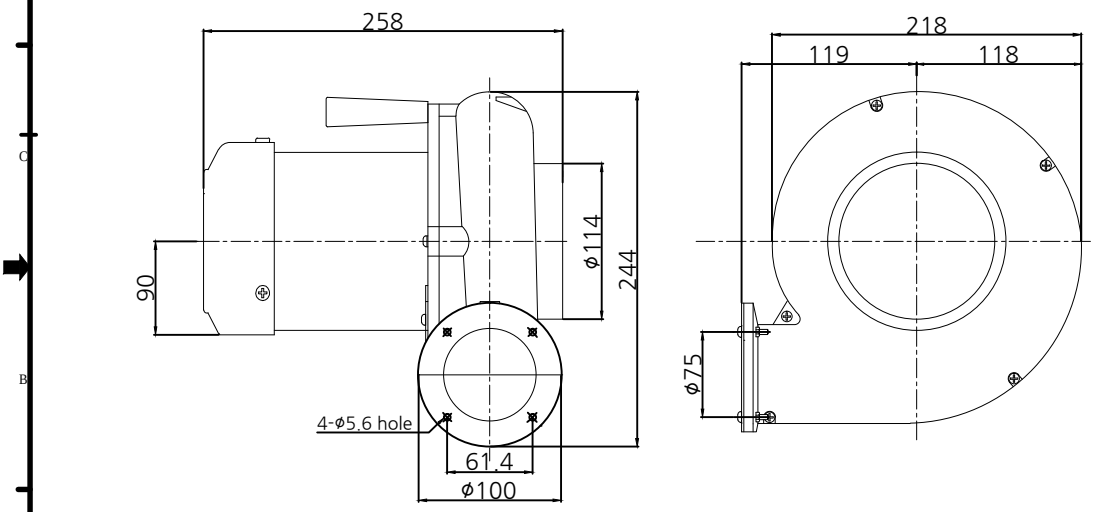

제 질 MATERIAL	-	수 량 Q'TY	1	도 명 TITLE	AL송풍기 호퍼 타입
승 인 APPROVED BY	작성일자 2016.01.18	척 도 SCALE	-	형 식 TYPE	KJ3A-200J (Hopper TYPE)
	검 토 CHECKED BY	제 도 DRAWN	설 계 DESIGNED		
		S.K.IM		도 번 DWG.NO.	
KIJEON Fan & Blower				변경 Rev	A3(420x297)

* 외관 및 규격은 제품 성능 개선을 위하여 예고없이 변경될 수 있습니다.

NOTE.
해당 도면은 1:1 치수가 아니오니 유의 하시기 바랍니다.

제원표						
사용전압,극수		220/380V 2P	상 상	VACUUM	- mmAq	
OUT PUT 용량		200W (1/4HP)		PRESSURE	- mmAq	
R.P.M	50Hz	2890		Max.Air Volume	- m³/min	
	60Hz	3420		Bearing No.	6202/6201	

이 자료는 (주)기전사 소유이므로 승인없이 복사 또는 타인에게 양도 및 개방을 엄금함.

MARX	REVISIONS	REASONABLE REVISIONS	DATE	NAME	SIGN
△					
△					
△					

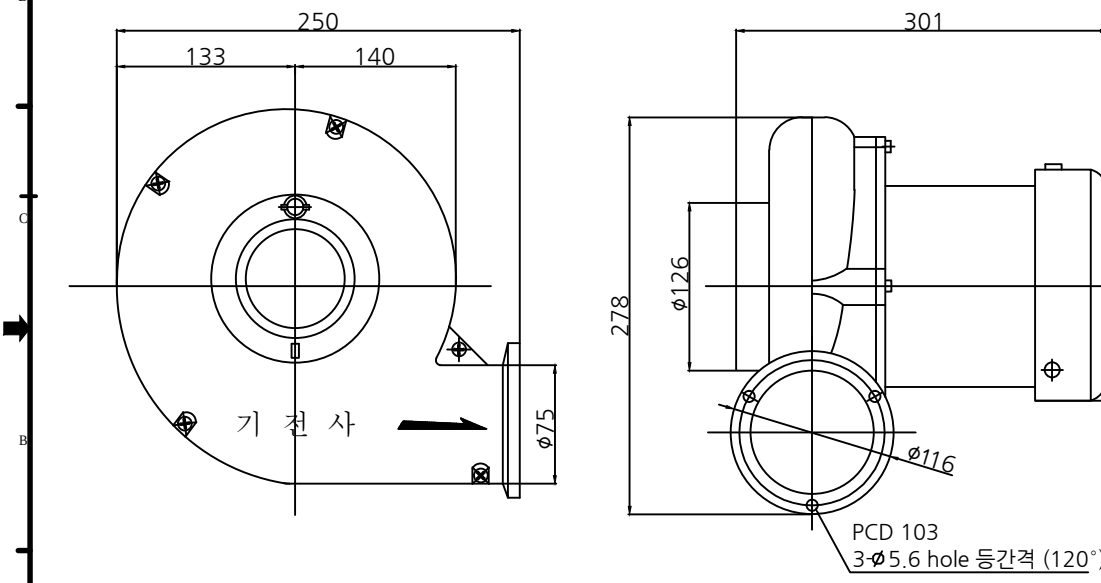

제 질 MATERIAL	-	수 량 Q'TY	1	도 명 TITLE	AL 송풍기 호퍼타입
승 인 APPROVED BY	작성일자 2016.01.18	척 도 SCALE	-	형 식 TYPE	KJ3AB-490 (Hopper TYPE)
	검 토 CHECKED BY	제 도 DRAWN	설 계 DESIGNED		
		S.K.IM		도 번 DWG.NO.	
KIJEON Fan & Blower				변경 Rev	A3(420x297)

* 외관 및 규격은 제품 성능 개선을 위하여 예고없이 변경될 수 있습니다.

NOTE.
해당 도면은 1:1 치수가 아니오니 유의 하시기 바랍니다.

제원표						
사용전압,극수		220/380V 2P	상 상	VACUUM	- mmAq	
OUT PUT 용량		490W (1/2HP)		PRESSURE	- mmAq	
R.P.M	50Hz	2890		Max.Air Volume	- m³/min	
	60Hz	3420		Bearing No.	6203/6202	

이 자료는 (주)기전사 소유이므로 승인없이 복사 또는 타인에게 양도 및 개방을 엄금함.